	CONECTOR FÊMEA RETO PARA P.C.I	
	CÓDIGO: 3050	SÉRIE: SMA 50 OHMS
	NORMA: IEC 169-15	PESO DO CONECTOR: 2,81g

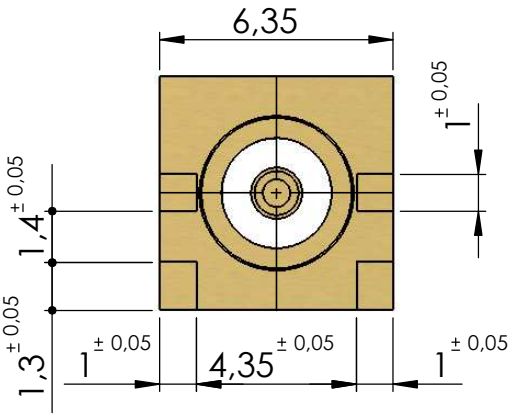

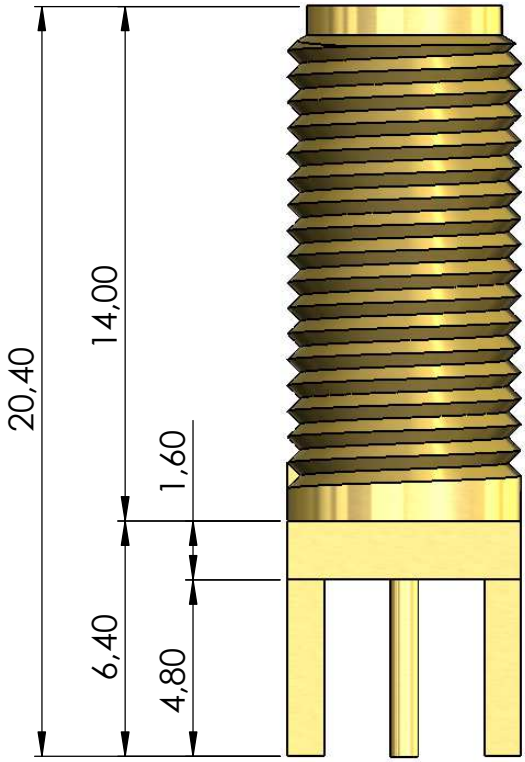

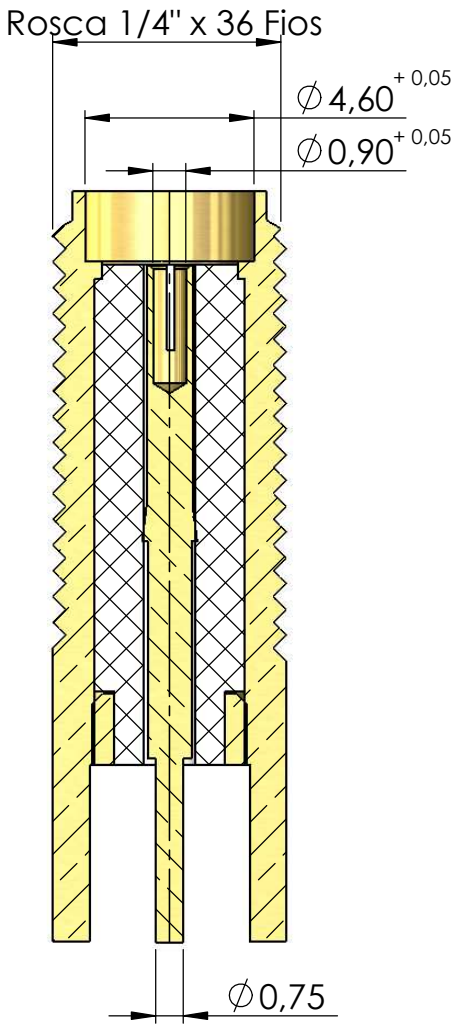

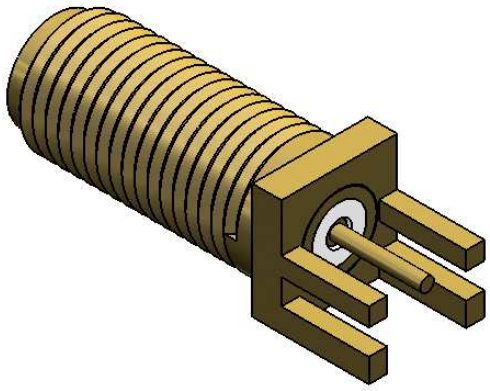

ELABORAÇÃO : AGOSTO 2002
REVISÃO B: OUTUBRO 2022