	CONECTOR FÊMEA RETO P/ PAINEL CRIMPAGEM CABO RG/RGC-58	
	CÓDIGO: LF-142	SÉRIE: BNC 50 OHMS
	NORMA IEC: IEC 169-18	PESO DO CONECTOR: 19,02 gramas

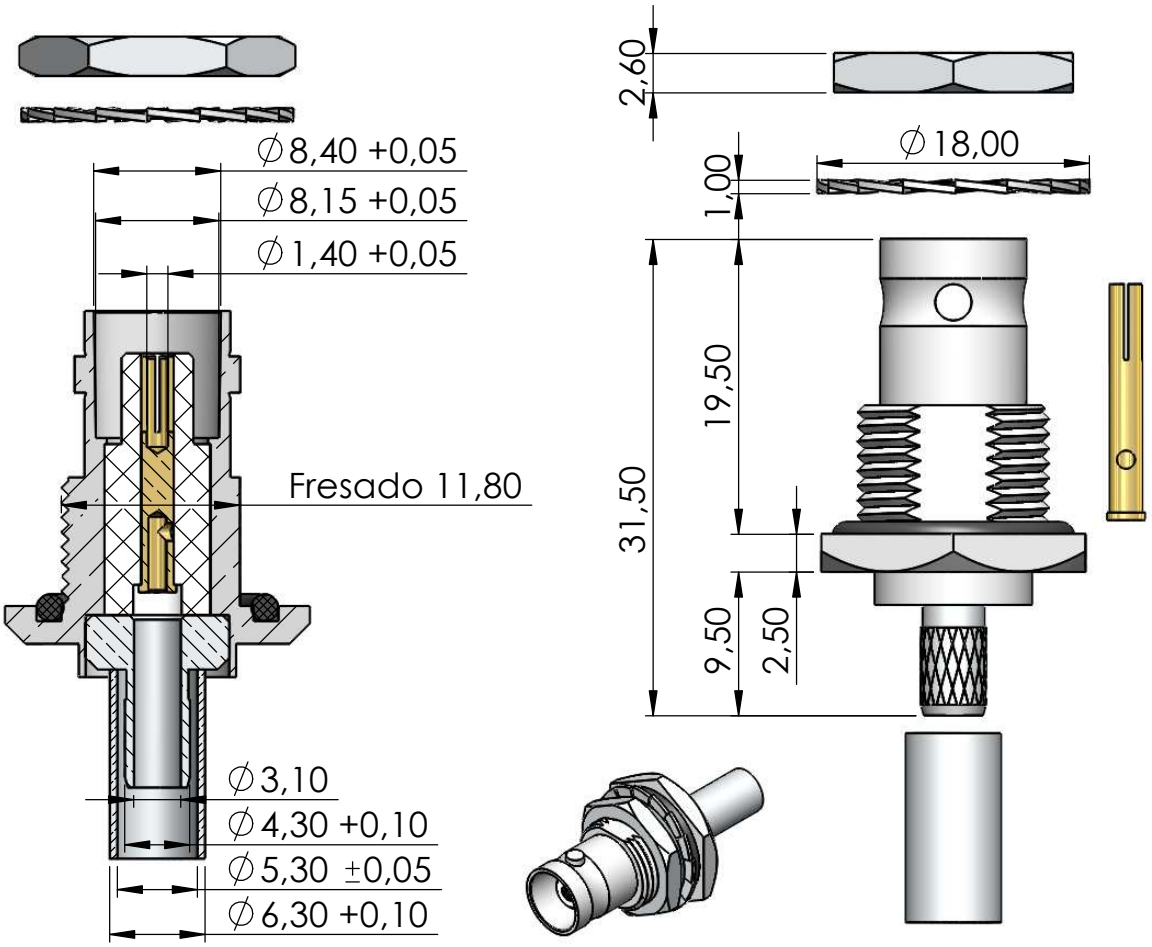

Instruções montagem do cabo no conector

1. Corte do cabo.

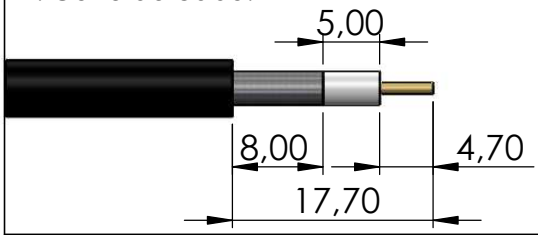

3. Introduzir o pino no condutor do cabo e soldar ou crimpar.

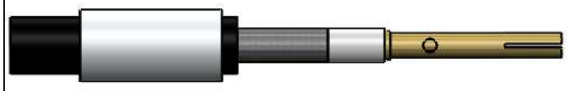

2. Introduzir a bucha no cabo.



4. Introduzir o pino com o cabo até encostar no corpo.

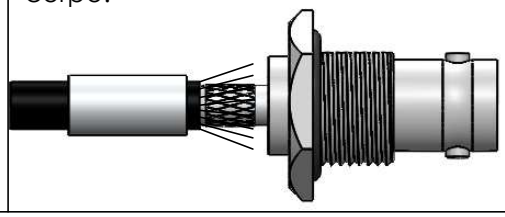

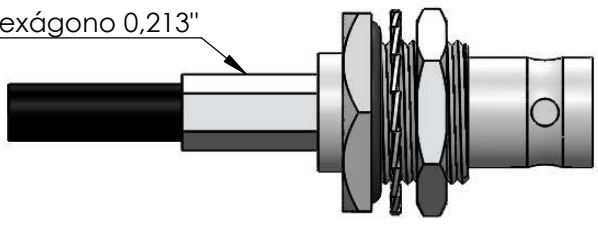

5. Colocar a bucha sobre a malha e crimpá-la.

MARÇO 2024