	CONECTOR FÊMEA RETO PARA PAINEL LONGO	
klc CONECTORES	CÓDIGO: LF-12	SÉRIE: BNC 50 OHMS
	NORMA: IEC 169-8	PESO DO CONECTOR: 10,14g

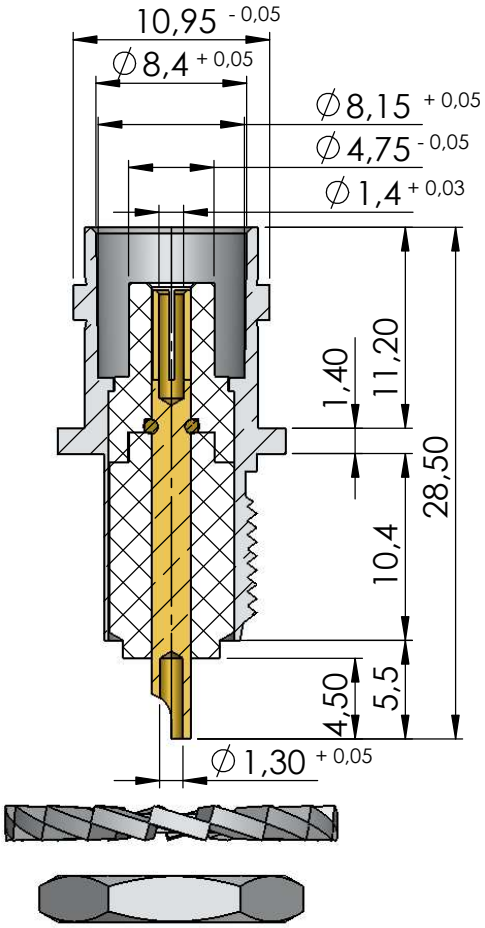

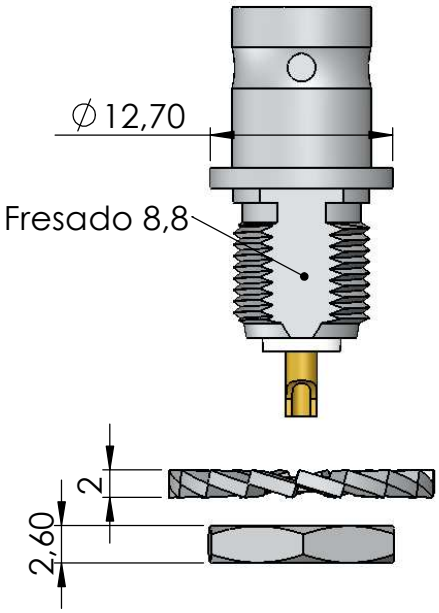

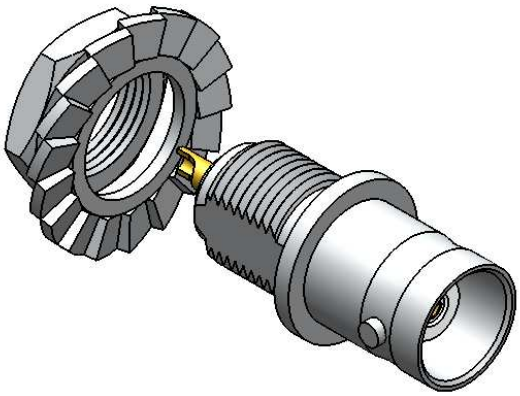

FEVEREIRO 2012