klc CONECTORES	CONECTOR FÊMEA RETO PARA PAINEL BASE QUADRADA PINO MACHO	
	CÓDIGO: 3210	SÉRIE: SMA 50 OHMS
	NORMA: IEC 169-15	PESO DO CONECTOR: 6,56g

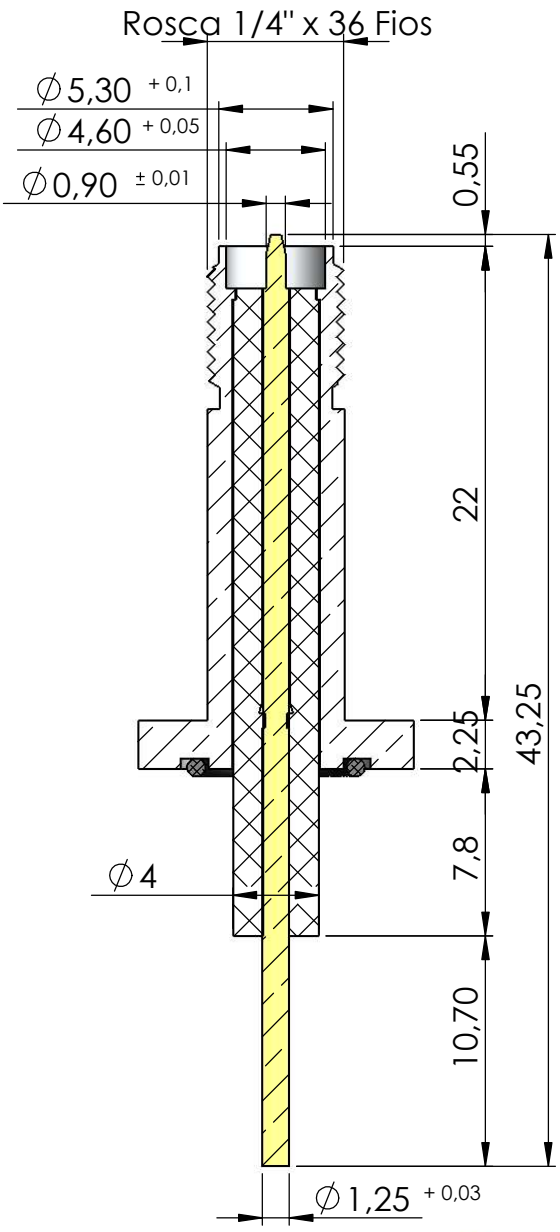

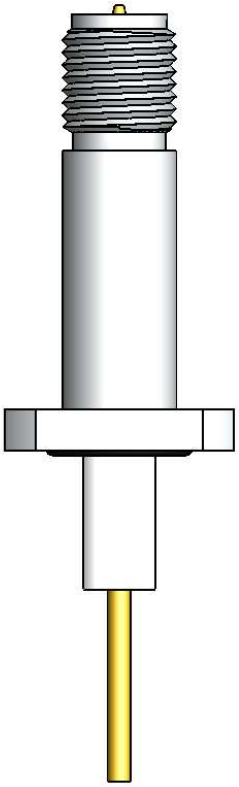

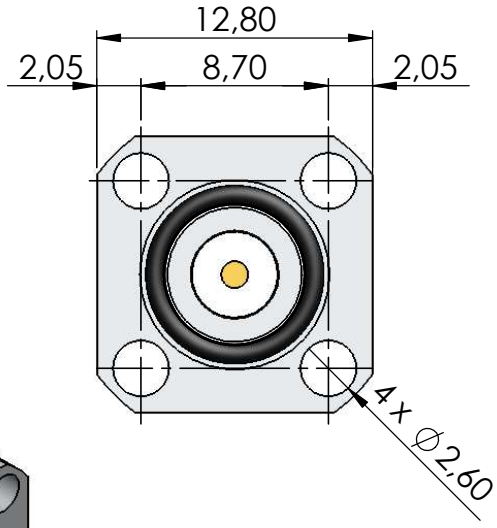

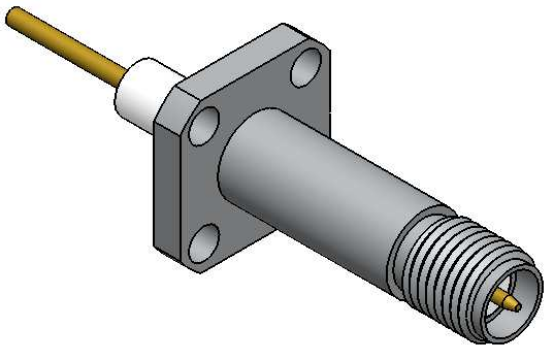

NOVEMBRO 2016